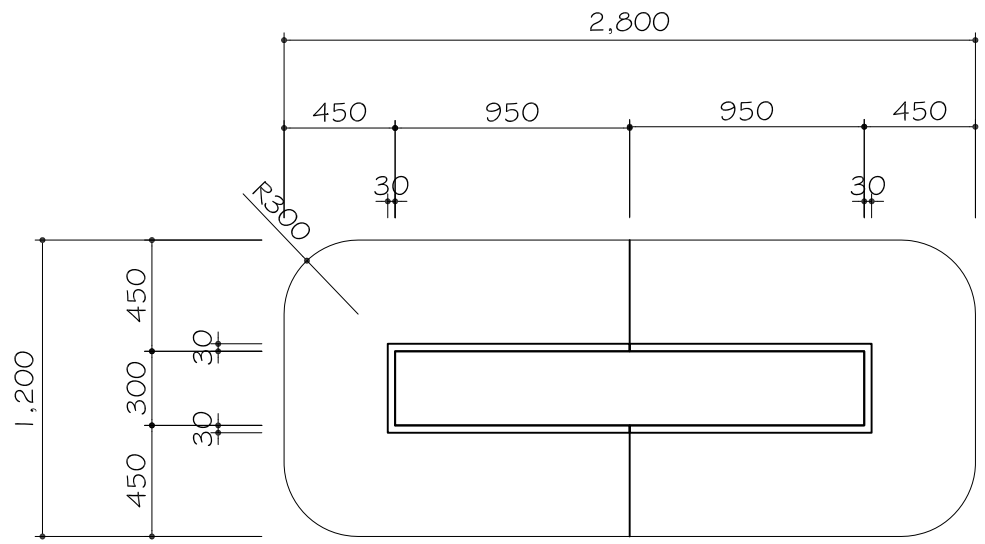

TOP VIEW

의자 앉는부분과 등받이쿠션이
필요합니다!

앉는의자는
기존보다 5m더 나오게 제작해주시고
등받이는 높이사이즈똑같이 제작해주
세요!
쿠션은 반으로 나눠서 해주세요!
쿠션높이는 30mm입니다.
파란선이 쿠션입니다

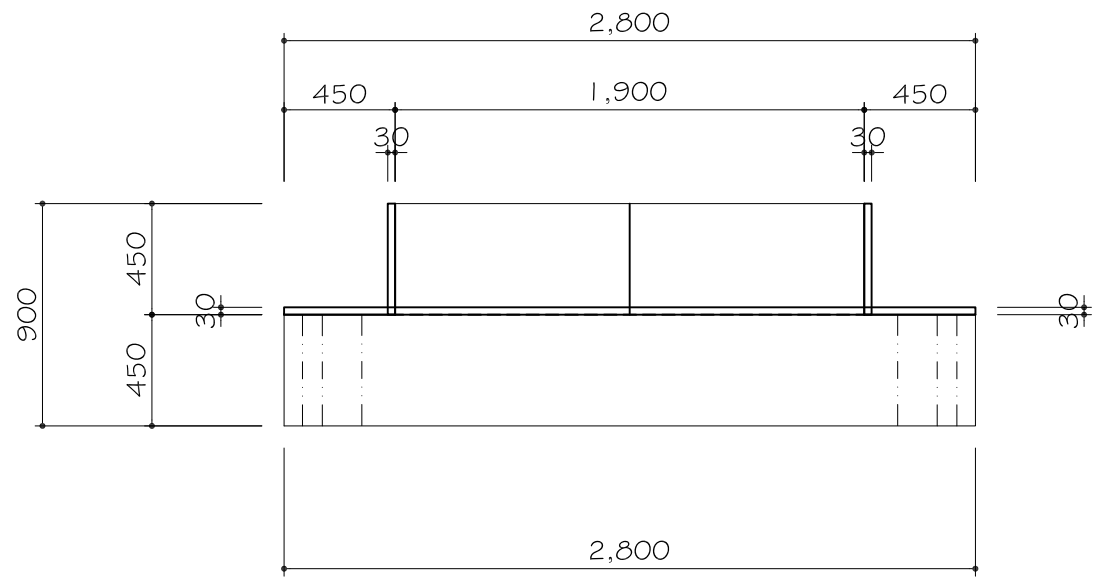

FRONT VIEW

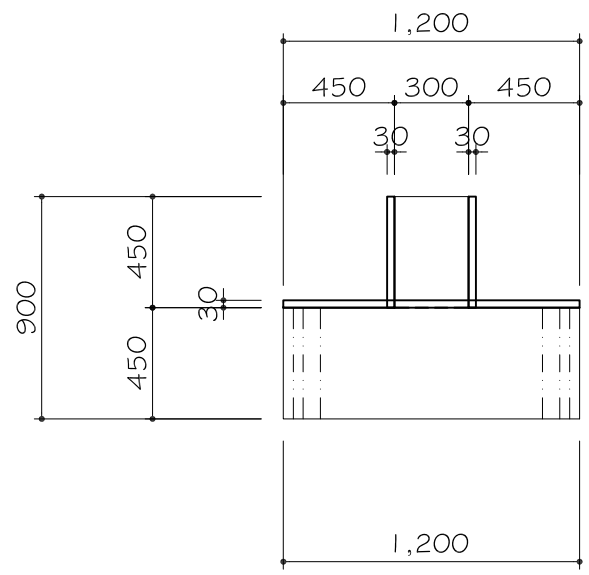

SIDE VIEW

사업명 PROJECT TITLE	2018_키메스 코지마
사업번호 PROJECT NO.	
협동설계 CONSULTANTS	
제 도 DRAWN BY	
설 계 DESIGNED BY	
심 사 CHECKED BY	
승 인 APPROVED BY	
일 자 DATE	
축 척 SCALE	1 / 30
도면번호 DRAWING NO.	EX - 0101
원래번호 SHEET NO.	
도면명 NAME OF DRAWING	FRONT VIEW